MEIKO
The clean solution

UPster® U / UPster® H

Untertisch- und Haubenspülmaschinen für Gläser, Geschirr und Utensilien

Mit Wasseraufbereitungstechnik **GiO-MODUL** Nie wieder Gläser nachpolieren!

UPster®

Mehr Qualität, mehr Nutzen, mehr Gerät für weniger Geld

MEIKO macht Gutes noch besser. Aus diesem Grund haben wir alle Geräte der erfolgreichen MEIKO *UPster®* Serie neu konzipiert. Entstanden ist eine Klasse für sich. Perfekt für den Einstieg oder den Umstieg auf die professionelle Spültechnik von MEIKO. Mit einem absolut fairen Preis-Leistungs-Verhältnis, das es so nur bei *UPster®* gibt. Ganz gleich ob Untertisch- oder Haubenspülmaschine – die neue *UPster®* Serie punktet durch robuste Materialien, verbesserte Technik und intuitivere Bedienung. Für ein längeres Geräteleben, mehr Komfort sowie höhere Einsparungen bei Wasser, Energie und Arbeitszeit.

Mit der neuen MEIKO *UPster®* Serie ist die Entscheidung für professionelle Spültechnik jetzt so leicht wie der Abwasch.

MEIKO
The clean solution
ONE TRICK PONY

UPster® U Serie – unter Tisch, aber weit über der Norm

The clean solution

Die neue Untertisch-Serie MEIKO *UPster® U* zieht alle Register professioneller Spültechnik: effiziente Spülleistung, komfortable Bedienung, höchste Flexibilität und optimales Preis-Leistungs-Verhältnis. Der ideale Partner beim Spülen. Einfach anschließen und los geht's!

UPster® U 500 G / U 500
Die Wirtschaftswunder unter der Theke

Die neue Gläserspülmaschine *UPster® U 500 G* reinigt problemlos Tassen, Teller und Besteck. Sie ist ein robuster „Allrounder“ für den Thekenbereich. Hier passt alles rein, was an der Theke sauber und blitzblank werden muss. Dank des oberen Waschsystems bleibt keine Ecke trocken. Die simple Bedienung und die vielen komfortablen Details sorgen für ein hygienisches und überzeugendes Spülergebnis. Durch die geringere Bauhöhe passt die *UPster® U 500 G* unter nahezu jede Theke. Egal ob auf einem bauseitigen Sockel oder mit integriertem *GiO-MODUL* unter der Maschine.

Die neue *UPster® U 500* ist ein grundsolider Alleskönner: Geschirr und Gläser, aber auch größeres Spülgut, meistert sie mit Bravour. Durch ihr ansprechendes, modernes Design und den Einsatz bewährter MEIKO Technologie macht die *UPster® U 500* auch hinter dem Tresen immer eine gute Figur. Und auch die Features sprechen für sich: geräumiger Spülraum, komfortables Selbstreinigungsprogramm, Sanftanlauf für sehr schonendes Spülen, 3 Programmlaufzeiten, überzeugende Verbrauchswerte und *GiO-MODUL* (optional). Und das alles zu einem absolut fairen Preis. Das macht die *UPster® U 500* zum sauberen Star in der neuen Preis-Leistungs-Klasse von MEIKO.

UPster® U 500 G

Komfort-Optionen:
- MEIKO *GiO-MODUL*-Technologie

– **unter der Maschine**
(Abb. mit GiO-MODUL im Sockel der Maschine)
H 820-850 mm

– **an der Rückwand der Maschine**
T 690 mm

– **in der Nähe der Maschine oder z.B. in einem anderen Raum *GiO-MODUL***
H 600 mm, B 140 mm, T 550 mm

Einschubhöhe
H 315 mm
Abmessungen
H 700-730 mm, B 600 mm, T 600 mm
Korbmaß
500 x 500 mm
Korbleistung
bis zu 40 Körbe/Std.

UPster® U 500

Komfort-Optionen:
- MEIKO *GiO-MODUL*-Technologie

– **unter der Maschine**
H 940-970 mm

– **an der Rückwand der Maschine**
(Abb. mit GiO-MODUL an der Rückseite der Maschine)
T 690 mm

– **in der Nähe der Maschine oder z.B. in einem anderen Raum *GiO-MODUL***
H 600 mm, B 140 mm, T 550 mm

Einschubhöhe
H 420 mm
Abmessungen
H 820-850 mm, B 600 mm, T 600 mm
Korbmaß
500 x 500 mm
Korbleistung
bis zu 40 Körbe/Std.

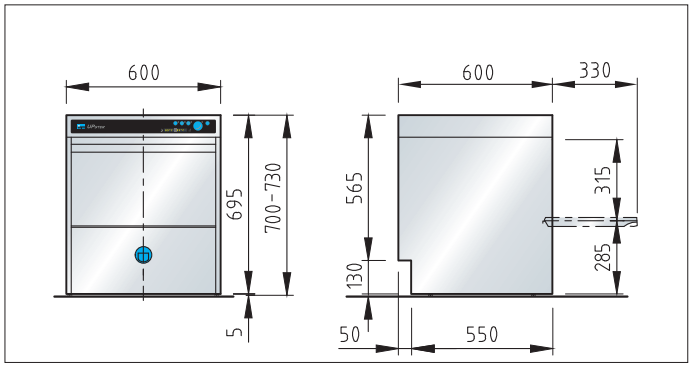

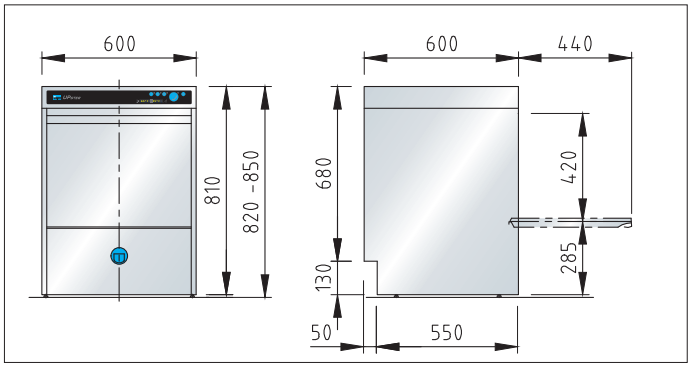

The clean solution

UPster® U 500 G / U 500

Alle Vorteile auf einen Blick

Die *UPster® U 500 G / U 500* in Zahlen

- **Hervorragend für große Teller, Tassen und Besteck:** Einschubhöhe 315 mm (*U 500 G*), 420 mm (*U 500*)
- **Viel Raum für glänzende Spülergebnisse:** Korbmaß 500 x 500 mm
- **Effizient beim Wasserverbrauch:** 2,6 l pro Spülgang

Sicherheit und Sauberkeit

- **Hygienesicherheit ohne Kompromisse** dank digitaler Temperaturanzeige für Wasch- und Klarspültemperaturen und permanenter Temperaturüberwachung
- **Beste Spülergebnisse** durch hervorragende Laugenfilterung und optimale Tankwasserregenerierung mit dem Laugenfiltersystem *AktivPlus*
- **Reinheit bis in die kleinste Ecke** durch das Wasch- und Klarspülsystem oben und unten
- **Keine Waschmittelrückstände:** Aufgrund des Gefälles in den Wasch- und Klarspülsystemen sowie der Waschkammerdecke fallen keine Tropfen auf das gereinigte Spülgut
- **Gleichbleibende, zuverlässige Reinigungsergebnisse:** Dank der Drucksteigerungspumpe reinigt die *UPster® U 500 G / U 500* unabhängig vom Netzdruck

Komfort und Bedienbarkeit

- **Unkomplizierte Bedienung dank der vollelektronischen Steuerung** mit 3 Programmlaufzeiten
- **Keine Fehlbedienung** durch das leicht verständliche blaue Bedienkonzept
- **Immer eine saubere Waschkammer** durch das komfortable Selbstreinigungsprogramm und Tankabdecksieb für eine gezielte Schmutzabführung in den *AktivPlus* Feinfilter
- **Schont Gläser und Geschirr** durch Waschpumpe mit Sanftanlauf

Qualität und Langlebigkeit

- **Robust für den harten gewerblichen Einsatz:** Wasch- und Klarspülarme sowie Dosierleitungen aus Edelstahl
- **Bleibt außen kühl und leise** durch doppelwandigen Aufbau mit Isolierung der Tür
- **Robust und hygienefreundlich** dank gezogener Waschkammer mit integrierten Korbführungen
- **Schutz der Maschinenkomponenten** durch Rückwandverkleidung aus Edelstahl

Einfache Installation und Service

- **Einfache Bestellung, schnelle Lieferung**
- **Sofort aufgestellt:** komplettes Anschluss-Set für Wasser, Abwasser und Strom im Lieferumfang enthalten
- **Passt überall:** Laugenpumpe macht unabhängig von bauseitiger Ablaufhöhe (max. Höhe. 700 mm)
- **Einfache Wartung:** elektronische Schnittstelle und einfacher Servicezugang

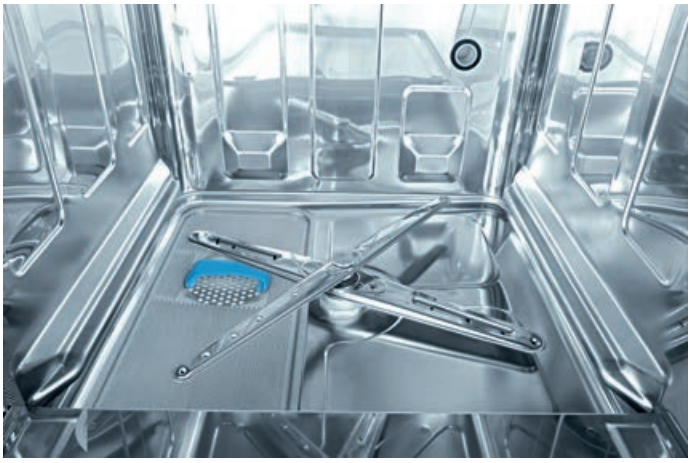

Immer eine saubere Waschkammer durch das komfortable Selbstreinigungsprogramm

Die ***UPster® U 500*** mit optionaler integrierter Wasserenthärtung MEIKO *AktivClean* ist ein High-Light der MEIKO Technik. **Keine Wartezeiten oder Betriebsunterbrechungen:** während der Regenerierung kann gespült werden. Eine Tankentleerung ist nicht erforderlich. Es muss lediglich Salz nachgefüllt werden. **Höchste Bediensicherheit:** die Salz-Stand-Kontrolle mit Leuchtdiode am Display sorgt für volle Kontrolle.

UPster® U 500 G / U 500
Alles für mehr Sauberkeit und Hygiene

Das Laugenfiltersystem *AktivPlus*:
Das bedeutet mehrfach gefiltertes Tankwasser und Sicherheits-Grobsieb für die Pumpe – einfaches Handling des Systems eingeschlossen. Das glänzende Ergebnis: hervorragende Sauberkeit bei extremer Sparsamkeit (nur noch 2,6 Liter frisches Wasser je Spülgang erforderlich).

Permanent beste Spülergebnisse:
Sparsame 11 Liter passen in den Waschtank. Die genau richtige Menge, die ständig durch die Frischwasser-Klarspülung schnell und spürbar wirksam regeneriert wird.

Eine saubere Sache:
Der tiefgezogene, großdimensionierte Spülraum ist pflegeleicht und übersichtlich. Das liegt nicht zuletzt an den integrierten Korbführungen und rundum abgerundeten Ecken.

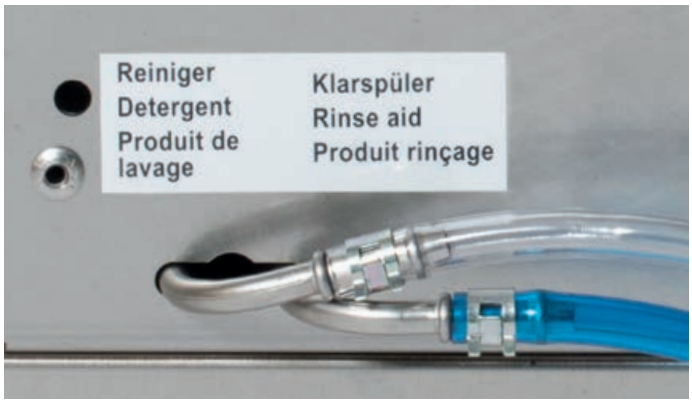

Die Voraussetzungen für ein langes Geräteleben:
Robuste Technik und beste Materialien machen *UPster*® so zuverlässig. Edelstahl, auch für die Dosierleitungen, ist deshalb ein Muss.

Schnelle, kostengünstige und sichere Installation:
Dank des Anschluss-Sets für Wasser, Abwasser und Strom ist jede MEIKO *UPster*® schnell aufgestellt und noch schneller angeschlossen. Die eingebaute Laugenpumpe erlaubt darüber hinaus eine bauseitige Ablaufhöhe bis 700 mm.

MEIKO GiO-MODUL – alles Glanz sicher!

Sauberes Geschirr und trockene Gläser sind die Visitenkarte jeder Gastronomie. Das MEIKO *GiO-MODUL* sorgt dafür, dass der Auftritt stimmt. Das Ergebnis ist perfektes Spülgut ohne Schlieren oder Streifen und fleckenlosen Glanz. Das Nachtrocknen von Hand verblasst zu einer dunklen Erinnerung. Das MEIKO *GiO-MODUL* ist das Umkehrosmosesystem für erstklassige Wasseraufbereitung. Mit einem Reinheitsgrad von ca. 98 % sorgt es für annähernd voll entsalztes Wasser. Der wirtschaftliche und umweltfreundliche Weg zu optimal glänzendem, sauberem und hygienisch einwandfreiem Spülgut.

Die Vorteile des MEIKO GiO-MODULs auf einen Blick:

- fleckenloses Spül- und Trockenergebnis
- wertvolle Zeitersparnis:
  – kein manuelles Nachpolieren
  – schnelleres Ein- und Ausräumen
- weniger Glasbruch
- kein Platzverlust dank kompakter Geräteabmessungen
- komplettes Anschluss-Set im Lieferumfang enthalten
- vollständig integriert in die Steuerung der Spülmaschine

Mit Wasseraufbereitungstechnik MEIKO GiO-MODUL: Nie wieder Gläser nachpolieren!

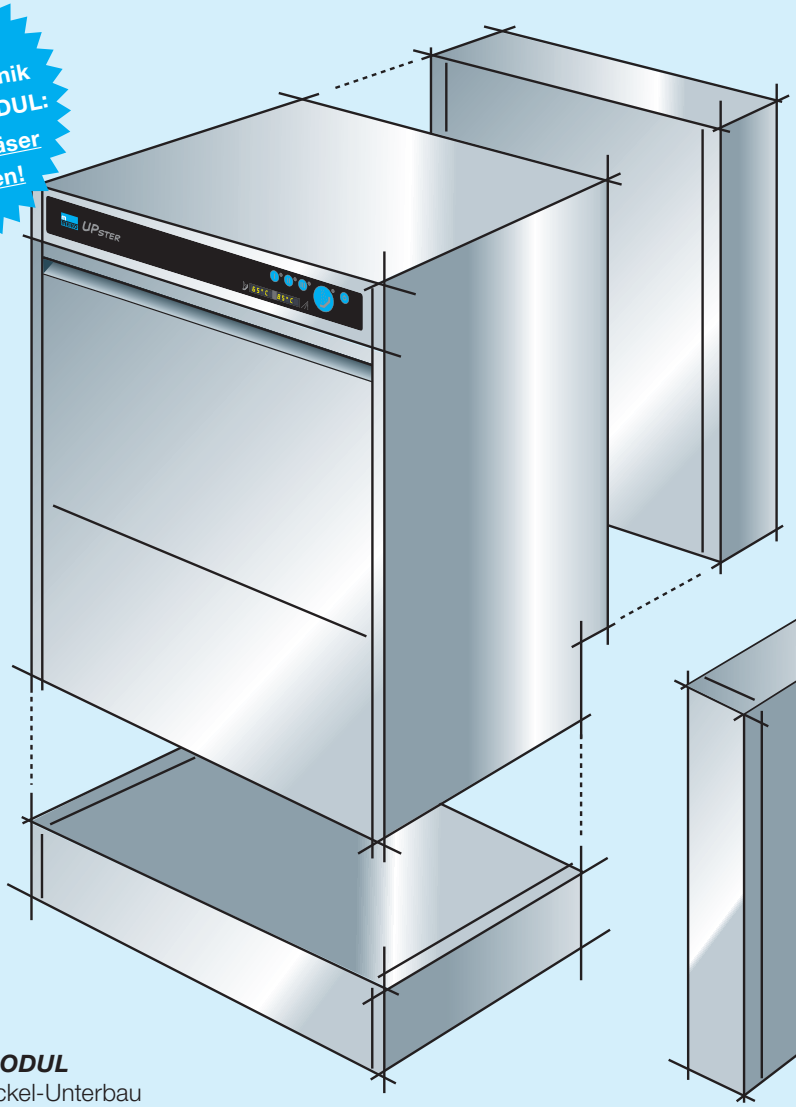

MEIKO *GiO-MODUL*
an der Rückseite der Maschine
Abmessungen (Tiefe):
90 mm

MEIKO *GiO-MODUL*
integriert im Sockel-Unterbau
Abmessungen (Höhe):
wahlweise 120 mm oder 150 mm

MEIKO *GiO-MODUL*
in der Nähe der Maschine oder
z.B. in einem anderen Raum
Abmessungen (H x B x T)
600 x 140 x 550 mm

UPster® H 500

So macht Spülen richtig Spaß

The clean solution

Die MEIKO *UPster® H* ist für Speise- und Kaffeegeschirr konzipiert, aber auch als Hochleistungsspülmaschine für Gläser bestens geeignet. Pflegefreundliche, glatte Edelstahlflächen und ein übersichtlich, klar gestaltetes Bediendisplay machen sie schon äußerlich einladend angenehm. Mit ihren inneren Werten überzeugt sie dann restlos: optimiertes Wasch- und Klarspülsystem, perfektioniertes Tankkonzept sowie ein einzigartiges Filtersystem.

UPster® H 500
Ergonomie und Leistung

Hoher Spülkomfort in Premiumqualität: Die *UPster® H 500* spült mit voller Power und bestem Komfort – gerade bei hohem Durchsatz im Spülraum. Selbst großes oder hohes Spülgut lässt sich einfach und ganz bequem von der Seite in die *UPster® H 500* hineinschieben. Jetzt noch den Haubenbügel runterdrücken und los geht's: Die Programmstartautomatik setzt den Spülbetrieb in Gang. Ein weiteres Plus: Beim Öffnen entweichen die Dampfschwaden nach hinten und nicht ins Gesicht des Spülpersonals. Bei soviel Komfort wird die Arbeit fast schon zum Vergnügen!

UPster® H 500
Durchschubhöhe
H 440 mm
Korbmaß
500 x 500 mm
Korbleistung
bis zu 40 Körbe/Std.
Komfort-Optionen:
- MEIKO *AirConcept*
- MEIKO *GiO-MODUL*-Technologie (Abb.)
- Wasserwechselprogramm

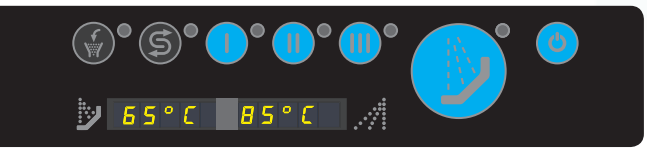

Die ***UPster® H 500*** mit optionaler integrierter Wasserenthärtung MEIKO *AktivClean* ist ein High-Light der MEIKO Technik. **Keine Wartezeiten oder Betriebsunterbrechungen:** während der Regenerierung kann gespült werden. Eine Tankentleerung ist nicht erforderlich. Es muss lediglich Salz nachgefüllt werden. **Höchste Bediensicherheit:** die Salz-Stand-Kontrolle mit Leuchtdiode am Display sorgt für volle Kontrolle.

UPster® H 500

Alle Vorteile auf einen Blick

Komfort-Optionen:

- **besseres Raumklima** mit MEIKO *AirConcept*
- **fleckenloser Glanz** mit MEIKO *GiO-MODUL*
- **Wasserwechselprogramm** für die unkomplizierte Auffrischung des Spülwassers

Die *UPster® H 500* in Zahlen

- **Mehr als genug Platz für Großes und Kleines**, z.B. auch Euro-Tabletts, große Geschirrteile und hohe Weizenbiergläser: Durchschubhöhe 440 mm
- **Viel Raum für glänzende Spülergebnisse:** Korbmaß 500 x 500 mm
- **Effizient beim Wasserverbrauch:** 2,6 l pro Spülgang

Sauberkeit und Sicherheit

- **Hygienesicherheit ohne Kompromisse** dank digitaler Temperaturanzeige für Wasch- und Klarspültemperaturen und permanenter Temperaturüberwachung
- **Beste Spülergebnisse** durch hervorragende Laugenfilterung und optimale Tankwasserregenerierung mit dem Laugenfiltersystem *AktivPlus*
- **Optimale Trocknung:** Aufgrund des Gefälles in den Wasch- und Klarspülsystemen sowie der Waschkammerdecke fallen keine Tropfen auf das gereinigte Geschirr
- **Gleichbleibend zuverlässige Reinigungsergebnisse:** Dank der Drucksteigerungspumpe reinigt die *UPster® H 500* unabhängig vom Netzdruck
- **Hohe Betriebssicherheit** durch Leckwassererkennung in Bodenwanne

Komfort und Benutzerfreundlichkeit

- **Unkomplizierte Bedienung mit Programmstartautomatik:** Zum Programmstart einfach den Haubenbügel herunterdrücken
- **Keine Fehlbedienung** durch das leicht verständliche blaue Bedienkonzept
- **Immer eine saubere Waschkammer** durch das komfortable Selbstreinigungsprogramm und Tankabdecksieb für eine gezielte Schmutzabführung in den *AktivPlus* Feinfilter

Qualität und Langlebigkeit

- **Robust für den harten gewerblichen Einsatz:** Wasch- und Klarspülarme sowie Dosierleitungen aus Edelstahl
- **Bleibt außen kühl und leise** durch doppelwandigen Aufbau mit zusätzlicher Isolierung der Haube

Einfache Installation und Service

- **Einfache Bestellung, schnelle Lieferung**
- **Sofort aufgestellt:** komplettes Anschluss-Set für Wasser, Abwasser und Strom im Lieferumfang enthalten
- **Passt überall:** Laugenpumpe macht unabhängig von bauseitiger Ablaufhöhe (max. Höhe 700 mm)
- **Einfache Wartung:** elektronische Schnittstelle und einfacher Servicezugang

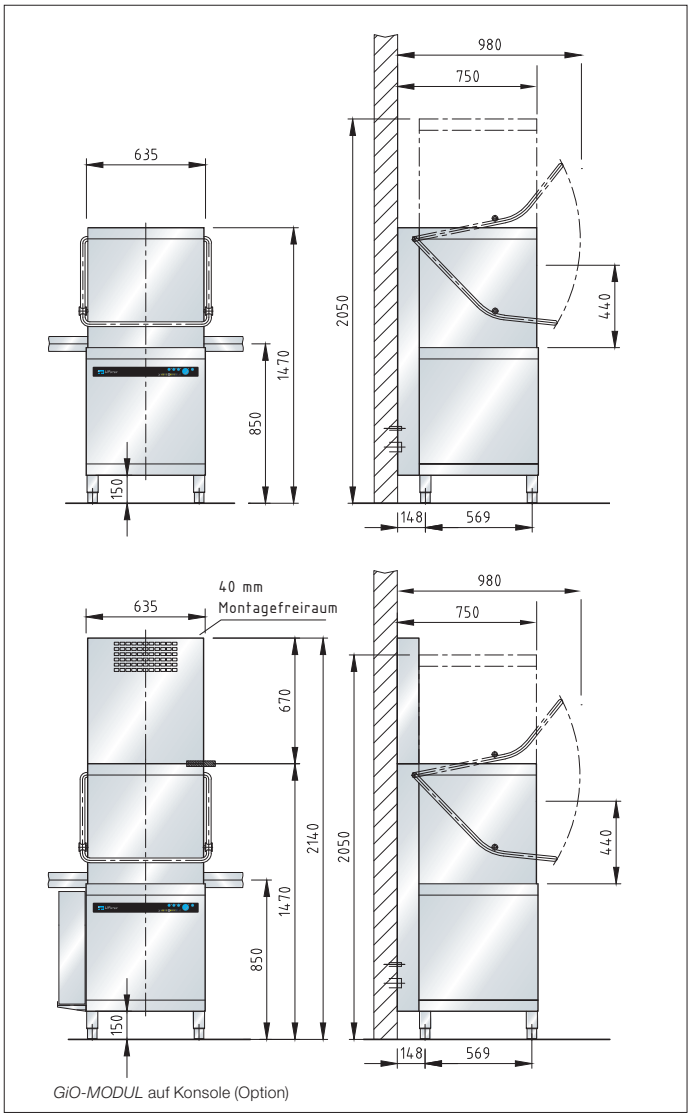

GiO-MODUL auf Konsole (Option)

UPster® H 500
mit MEIKO *AirConcept*

Schlechte Luft kann abdampfen

Dampf und Wärme im Spülbereich sind nicht nur extrem lästig und unangenehm für das Personal, sondern auch die häufigste Ursache für Schimmelbefall. Das MEIKO *AirConcept* macht Schluss damit: Es leistet ganze Arbeit für optimale Hygiene, Sauberkeit und ein besseres Raumklima. Das MEIKO *AirConcept* verbessert das Raumklima spürbar und spart dabei bares Geld. Die Dampfabgabe an den Raum wird um bis zu 80 % reduziert. Doch es ist mehr als ein reines Komfort-Feature. Zusätzlich nutzt es die Abluftwärme zum Aufheizen des Klarspülwassers und senkt so den Energieverbrauch um bis zu 18 %. Das freut die Mitarbeiter und die Umwelt. Ein weiteres Highlight des MEIKO *AirConcept* ist die zuverlässige Selbstreinigungsfunktion: Integrierte Reinigungsdüsen halten das System nach Betriebsende hygienisch rein, ohne dabei zusätzliches Wasser zu verbrauchen. Das ist mal eine wirklich saubere Sache!

MEIKO *AirConcept*
Alle Vorteile auf einen Blick

- bis zu 80 % weniger Dampfabgabe
- spürbar besseres Raumklima
- mehr Hygienesicherheit
- bis zu 18 % Energieeinsparung
- beschleunigte Eigentrocknung des Spülguts

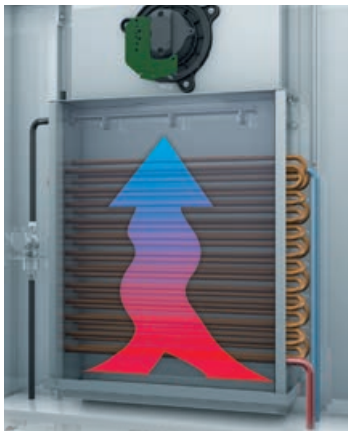

Wrasenabsaugung mit Selbstreinigung nach Betriebsende

Technische Daten		UPster® H 500
Selbstreinigung (ohne zusätzlichen Wasserverbrauch)		integrierte Reinigungsdüsen
Wrasenabsaugung (Programmverlängerung)	s	30
Reduzierung der Wärmeabgabe an den Raum	kW	1,3
Ablufttemperatur (bei 12 °C Wasserzulauftemperatur)	°C	ca. 25
Reduzierung der Dampfabgabe an den Raum		80 %
Reduzierung des Anschlusswertes	kW	1,5

UPster® H 500
mit MEIKO *GiO-MODUL*

The clean solution

MEIKO GiO-MODUL – Glanz schön gut!

Sauberes Geschirr und trockene Gläser sind die Visitenkarte jeder Gastronomie. Das MEIKO *GiO-MODUL* sorgt dafür, dass der Auftritt stimmt. Das Ergebnis ist perfektes Spülgut ohne Schlieren oder Streifen und fleckenlosen Glanz. Das Nachtrocknen von Hand verblasst zu einer dunklen Erinnerung. Das MEIKO *GiO-MODUL* ist das Umkehrosmosesystem für erstklassige Wasseraufbereitung. Mit einem Reinheitsgrad von ca. 98 % sorgt es für annähernd voll entsalztes Wasser. Der wirtschaftliche und umweltfreundliche Weg zu optimal glänzendem, sauberem und hygienisch einwandfreiem Spülgut.

Die Vorteile des MEIKO GiO-MODULs auf einen Blick:
- fleckenloses Spül- und Trockenergebnis
- wertvolle Zeitersparnis:
  – kein manuelles Nachpolieren
  – schnelleres Ein- und Ausräumen
- weniger Glasbruch
- kein Platzverlust dank kompakter Geräteabmessungen
- komplettes Anschluss-Set im Lieferumfang enthalten
- vollständig integriert in die Steuerung der Spülmaschine

Mit Wasseraufbereitungstechnik MEIKO GiO-MODUL: Nie wieder Gläser nachpolieren!

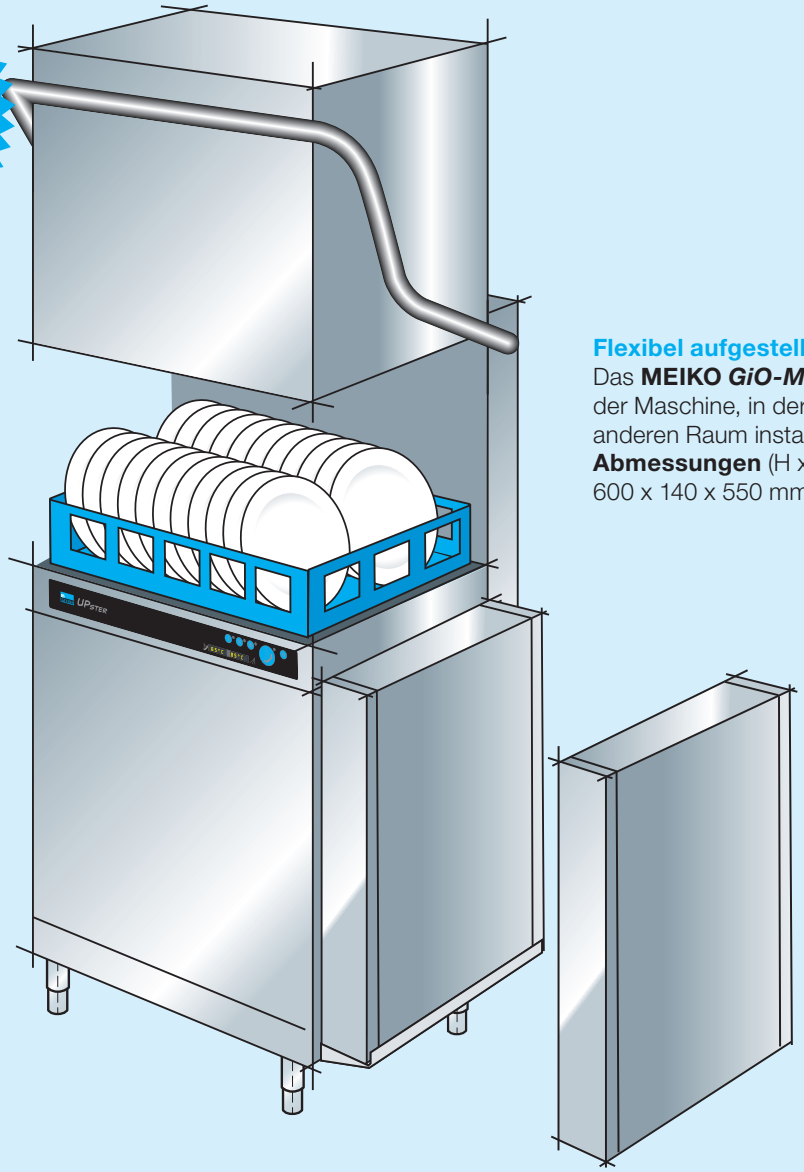

Flexibel aufgestellt:
Das **MEIKO *GiO-MODUL*** kann direkt neben der Maschine, in der Nähe oder sogar in einem anderen Raum installiert werden.
Abmessungen (H x B x T)
600 x 140 x 550 mm

UPster® H 500
Technik im Detail

Die Komfort-Funktionen

Übersichtlich: der Spülraum
Funktionell gestaltete, bequem herausnehmbare Flächensiebe decken den darunter liegenden Waschtank ab. NEU! Blaues Bedienkonzept, nochmals optimierte Wascharme.

Sauber: das Laugenfiltersystem *AktivPlus*
Sorgt in Verbindung mit den Tanksieben für eine mehrfache, optimale Waschlaugenfilterung. Das bedeutet länger sauberes Tankwasser und höchste, hygienische Reinigungsqualität.

Fix und sicher: die Installation

Komfortables Anschluss-Set für Wasser, Abwasser und Strom; die eingebaute Laugenpumpe erlaubt eine bauseitige Ablaufhöhe bis 700 mm.

Das ist die Höhe: 440 mm nutzbare Durchschubhöhe
Keine Probleme mit Euro-Tabletts, großen Geschirrteilen, hohen Weizenbiergläsern o. Ä.

Bequeme Bedienung durch Rundum-Bügel
Bewusstes Nachdrücken bewirkt Programmstart.

The clean solution

Safety first

Nur robuste Technik und bestes Material sichern die hohe Reinigungsqualität
Wasch- und Klarspülarme aus Edelstahl waren uns deshalb gerade gut genug dafür.

Das Laugenfiltersystem MEIKO *AktivPlus*

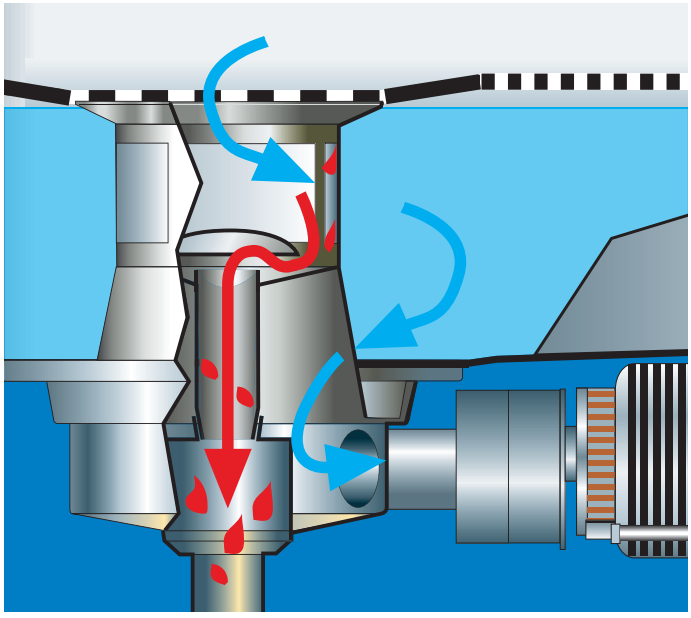

Hervorragendes Reinigungsergebnis
durch mehrfach gefiltertes Tankwasser.

Das Wasserwechselprogramm (Option)

Mit nur einem Tastendruck wechseln Sie das Wasser im Tank, um unmittelbar danach mit neuem, frischem Wasser weiterzuspülen. Vollautomatisch und unkompliziert – für ein hygienisch sicheres und optimales Spülergebnis.

Leckwassererkennung in Bodenwanne

Hohe Betriebssicherheit dank automatischer Leckwasserkontrolle, optimaler Schutz aller Einbauteile.

UPster® Planung
Aufstellung und Beschickung nach Maß

Ob in gerader Linie oder über Eck: Die ideale Bauweise der MEIKO *UPster® H 500* erlaubt fast unbegrenzte Aufstellungsvarianten. Für die effektivste Spülorganisation bietet MEIKO ein umfangreiches Lieferprogramm mit zahlreichen weiteren Tischvarianten an. Vom einfachen Gleittisch bis hin zur kompletten Geschirrabräumstation mit integrierter Gläserspülmaschine – den Möglichkeiten sind (fast) keine Grenzen gesetzt.
Sprechen Sie uns an! Die Experten von MEIKO konzipieren gerne eine individuelle Lösung für Sie.

Kombiniert und bereit für alle Anforderungen

MEIKO
The clean solution

Klassisch und geradlinig

Über Eck und damit viel Platz gespart

UPster® U / UPster® H
Saubere Lösungen in allen Größen

The clean solution

Technische Daten		UPster® U 500 G		UPster® U 500		UPster® H 500
		230 V	400 V	230 V	400 V	400 V
Tankheizung	kW	2,0		2,0		2,0
Boilerheizung	kW	2,0	6,0	2,0	6,0	7,5*
Pumpenleistung	kW	0,55		0,55		0,75
Elektr. Gesamtanschluss	kW	3,0	7,0	3,0	7,0	10,6
Klarspülung	l/Korb	2,6		2,6		2,6
Tankinhalt	l	11,0		11,0		22,0
Einschubhöhe/Durchschubhöhe	mm	315		420		440
Korbmaß	mm	500 x 500		500 x 500		500 x 500
Programmlaufzeiten**	s	90/120/240		90/120/240		90/150/210
Theoretische						
Korbleistungen	bis zu Körbe/h	40/30/15		40/30/15		40/24/17
Tellerleistungen	bis zu Teller/h	720		720		720
Gläserleistungen	bis zu Gläser/h	1.440		1.440		1.440

* Optional verstärkte Heizleistung (ohne Aufpreis)
** Bei Anschluss an Kaltwasser und/oder kurzen Korbwechselzeiten können sich die Laufzeiten zur Erreichung hygienischer Klarspültemperaturen erhöhen.
Für die Auslegung der Be- und Entlüftung der Spülküche ist die VDI 2052 zu beachten.

UPster® U 500 G, UPster® U 500

Elektroinstallation
Elektroanschluss: Drehstrom 3 NPE, 400 V, 50 Hz oder mit Wechselstrom 1 NPE, 230 V, 50 Hz.
Boiler- und Tankheizung sind gegenseitig elektrisch verriegelt. Die Schaltung entspricht den Bestimmungen des VDE.

Wasserinstallation
Die Maschinen können ohne Zwischenschaltung von Sicherheitsarmaturen an das Frischwassernetz angeschlossen werden.
Mindestfließdruck 0,6 bar, Maximaldruck 5 bar.
Die Installationsvorschrift EN 1717 ist zu beachten.
Ablauf DN 22. (Intern in der Maschine als Siphon verlegt.)
Verlegung der Anschlussleitungen nach links, rechts oder nach unten möglich.
(1 bar = 100 kPa)

MEIKO® ACTIVE

Für nachhaltig hygienische und überzeugende Spülergebnisse empfiehlt MEIKO Reinigungs- und Hygieneprodukte von **MEIKO** ACTIVE.

UPster® H 500

Elektroinstallation
Elektroanschluss: Drehstrom 3 NPE 400 V, 50 Hz.

Wasserinstallation
Die Maschinen können ohne Zwischenschaltung von Sicherheitsarmaturen an das Frischwassernetz angeschlossen werden.
Mindestfließdruck 0,6 bar, Maximaldruck 5 bar.
Die Installationsvorschrift EN 1717 ist zu beachten.
Ablauf DN 22. Verlegung der Anschlussleitungen nach links, rechts oder nach unten möglich.

UPster® U 500 G, UPster® U 500, UPster® H 500 GiO-MODUL

Kaltwasseranschluss (max. 35 °C), Mindestfließdruck 1 bar, Maximaldruck 5 bar. Leitwert Rohwasser <1000 µS/cm. Gesamtwasserhärte max. 28 °dH.
Anschluss-Set: Panzerschlauch 1 m, Absperrventil, Filter 10 µm mit Aktivkohle, Druckminderer, Panzerschlauch 2 m zur Maschine.
Ablaufset: Konzentratablaufschlauch ca. 2 m, Ablaufverrohrung inkl. Netztrennung. Freier Auslauf Typ AA gemäß EN 1717.
Permeat- und Elektroleitung zwischen Maschine und separat beigestelltem *GiO-MODUL* ca. 3 m. Beim Einsatz des *GiO-MODULs* ist für den DIN-konformen Betrieb eine Frischwasser-Netztrennung gemäß EN 1717 erforderlich (Option).
(1 bar = 100 kPa) (1 °dH ca. 0,18 mmol/l $CaCO_3$)

Gemäß den Hygieneanforderungen der DIN SPEC 10534.

MEIKO Deutschland GmbH · Englerstr. 1 · 77652 Offenburg, Deutschland
Tel. +49 781 6397-6000 · Fax +49 781 6397-6099
www.meiko.de · info.de@meiko.de

MEIKO Clean Solutions Austria GmbH
Liesinger-Flur-Gasse 17, Obj. 3 · 1230 Wien, Österreich
Tel. +43 1 6992039 · Fax +43 1 6992039-23
www.meiko.at · office@meiko.at

MEIKO (Suisse) AG · Industriestrasse 9 · 8117 Fällanden, Schweiz
Tel. +41 44 8062626 · Fax +41 44 8250640
www.meiko-suisse.ch · info@meiko-suisse.ch

Hersteller:
MEIKO Maschinenbau GmbH & Co. KG · Englerstr. 3 · 77652 Offenburg, Deutschland
Tel. +49 781 203-0 · Fax +49 781 203-1179
www.meiko-global.com · info@meiko-global.com

CE

SGS TÜV SAAR ISO 9001 ISO 14001 ISO 45001 ISO 50001

121.061.06.07.21/DE/EPP/2500

Änderungen im Zuge der Weiterentwicklung vorbehalten